BUTON SWITCH

2148.02.1
Buton Switch, 1NA

2148.02.2
Buton Switch, 1NK

2148.02.3
Buton Switch, 1NA+1NK

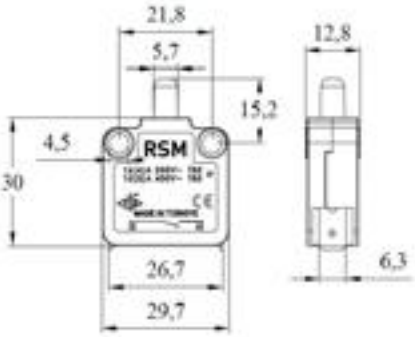

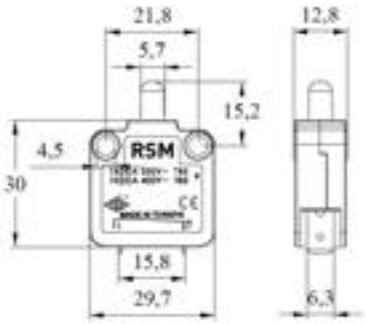

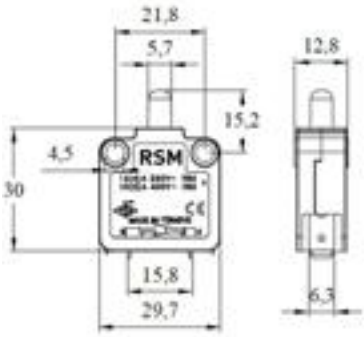

Genel Özellikler

- Çalışma güvenilirliğini arttıran V0 özellikli madde
- Ani veya yavaş hareketli kontak yapısı
- Uzun ömür
- Yüksek kontak güvenilirliği

Teknik Bilgiler

Mekanik Ömür	: 1.000.000 açma-kapama min. (60 dev/dk)
Elektriksel Ömür	: 100.000 açma-kapama min. (15dev/dk)
Çalışma Sıcaklığı	: -15/+85 °C
Koruma Sınıfı	: IP40
Çalışma Gerilimi (Ue)	: 250V AC
Çalışma Akımı (Ie)	: 16 (4) A
Yalıtım Gerilimi (Ui)	: 690V
Darbe Dayanım Gerilimi (Uimp)	: 2,5 kV
Kısa Devre Kesme Kap. (Icn)	: 1 kA
Çalışma Frekansı (f)	: 50 Hz.
İzolasyon Direnci	: 10 MΩ min. (500V DC)
Kullanım Sınıfı	: AC15 - AC3
Dielektrik Mukavemeti	: 1.500V AC (1 dakika için)
Kirlenme Derecesi	: 3
Standart	: TS EN 60947-5-1

Kod No	Kontak Düzeni	Kontakt Şeması	Blok Tipi	Blok Malzemesi	Kutu Adet
2148.02.1	1NA - Ani Hareketli	3 4	Pim	Plastik	20
2148.02.2	1NK - Ani Hareketli	1 2	Pim	Plastik	20
2148.02.3	1NA+1NK - Çift Devre Ani Hareketli	3 1 2 4	Pim	Plastik	20