FOTOSEL RÖLELERİ

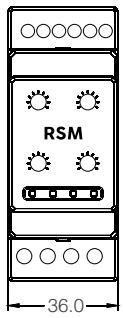

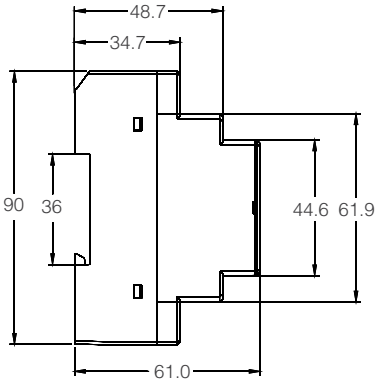

Röle bağlantı noktaları
Akım bağlantı girişleri
Kullanıcı ayarları
Gösterge ledleri
Besleme girişleri

Gösterge ledleri anlamları	Out	Light	Dark	Sleep
Aydınlıkta çalışma (Light)		X		
Karanlık oluştu (OnDelay süresi sayılıyor)			X	
Karanlıkta çalışma (Dark)	X		X	
Aydınlık oluştu (Off delay süresi sayılıyor)	X	X		
Sleep modda çalışma (Sleep)			X	X
Sleep moddan çıkılacak (Süre sayılıyor)		X		X
Sleep mod kapalı (Sleep off)				Flash

NOT: FCR-01 de Sleep ledi ile Off-Delay, On-Delay ve Sleep ayarları bulunmaz.

Ürün Tanımı	Kod No	Kutu Adet	Koli Adet	Işık Şiddeti Ayarı	Sleep Ekonomi Modu	Monofaze	Sabit Çekme Gecikkmesi	Sabit Açma Gecikmesi	Ayarlı Çekme Gecikkmesi	Ayarlı Açma Gecikmesi
FCR-01	1240.06.1	1	10	●	–	●	●	●	–	–
FCR-02S	1240.06.2	1	10	●	●	●	–	–	●	●
FCE-01	1240.06.3	1	15	–	–	–	–	–	–	–

FCR-01 / FCR-02S / FCE-01

Özellikler	FCR-01	FCR-02S
İşletme Gerilimi(Un)	230 V AC	230 V AC
İşletme Gerilim Aralığı(U)	150-300 V AC	150-300 V AC
İşletme Frekansı	50 Hz	50 Hz
Güç Tüketimi (Max)	2.5 VA	2.5 VA
Lux Ayarı	1...10	1...10
Sleep Ayarı	Yok	3...10saat Ayarlı/Sleep off
Off-Delay (Bırakma Geçikmesi)	Sabit 30sn	1...60sn Ayarlı
On-Delay (Çekme Geçikmesi)	Sabit 30sn	1...60sn Ayarlı
Ayar Doğruluğu	+ veya -%5	+ veya -%5
Çıkış Rölesi	5A 250 V AC	5A 250 V AC
Çalışma Sıcaklığı	-20°C...50°C arası	-20°C...50°C arası
Bağıl Nem	%90'dan küçük (Yoğunlaşma olmadan)	%90'dan küçük (Yoğunlaşma olmadan)
Kablo Kesitleri	2.5mm2 çok damarlı kablo	2.5mm2 çok damarlı kablo
Montaj Tipleri	Ray tipi	Ray tipi
Koruma Sınıfı	IP20 (Terminaller), IP40 (Ön anel)	IP20 (Terminaller),IP40 (Ön Panel)
Boyutlar	36x90x61	36x90x61
Ağırlık	125gr	125gr
İzolasyon	400 V Yalıtım Gerilimi,	400 V Yalıtım Gerilimi,

Bağlantı Şeması
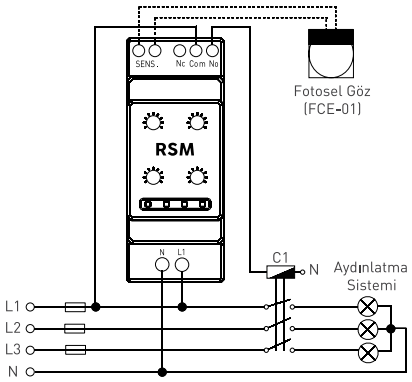
FCR-01/FCR-02S